N270	1	PP	0.004	1.102	-0.098	0.00	0.00	0.00
	2	CP1	0.000	0.323	0.021	0.00	0.00	0.00
		CP2	0.001	-0.001	0.000	0.00	0.00	0.00
	3	SC	0.004	3.234	0.215	0.00	0.00	0.00
	4	VX+	-0.002	-0.796	0.087	0.00	0.00	0.00
		VX-	0.001	0.398	-0.044	0.00	0.00	0.00
N273	1	PP	0.000	-1.103	0.567	0.00	0.00	0.00
	2	CP1	0.000	-0.323	0.179	0.00	0.00	0.00
		CP2	0.000	0.001	0.000	0.00	0.00	0.00
	3	SC	0.000	-3.234	1.785	0.00	0.00	0.00
	4	VX+	0.000	0.575	-0.247	0.00	0.00	0.00
		VX-	0.000	-0.288	0.124	0.00	0.00	0.00
N275	1	PP	0.004	1.092	-0.096	0.00	0.00	0.00
	2	CP1	0.000	0.323	0.022	0.00	0.00	0.00
		CP2	0.001	-0.001	0.000	0.00	0.00	0.00
	3	SC	0.005	3.231	0.215	0.00	0.00	0.00
	4	VX+	-0.002	-0.871	0.090	0.00	0.00	0.00
		VX-	0.001	0.436	-0.045	0.00	0.00	0.00
N285	1	PP	0.000	-1.093	0.562	0.00	0.00	0.00
	2	CP1	0.000	-0.323	0.178	0.00	0.00	0.00
		CP2	0.000	0.001	0.000	0.00	0.00	0.00
	3	SC	0.000	-3.231	1.784	0.00	0.00	0.00
	4	VX+	-0.001	0.682	-0.310	0.00	0.00	0.00
		VX-	0.000	-0.341	0.155	0.00	0.00	0.00
N286	1	PP	0.005	1.091	-0.096	0.00	0.00	0.00
	2	CP1	0.001	0.323	0.022	0.00	0.00	0.00
		CP2	0.001	0.000	0.000	0.00	0.00	0.00
	3	SC	0.005	3.232	0.215	0.00	0.00	0.00
	4	VX+	-0.002	-0.873	0.090	0.00	0.00	0.00
		VX-	0.001	0.436	-0.045	0.00	0.00	0.00
N296	1	PP	0.000	-1.092	0.561	0.00	0.00	0.00
	2	CP1	0.000	-0.323	0.178	0.00	0.00	0.00
		CP2	0.000	0.000	0.000	0.00	0.00	0.00
	3	SC	0.000	-3.232	1.784	0.00	0.00	0.00
	4	VX+	0.001	0.683	-0.311	0.00	0.00	0.00
		VX-	0.000	-0.342	0.155	0.00	0.00	0.00
N297	1	PP	0.005	1.102	-0.098	0.00	0.00	0.00
	2	CP1	0.001	0.324	0.021	0.00	0.00	0.00
		CP2	0.001	0.000	0.000	0.00	0.00	0.00
	3	SC	0.006	3.236	0.214	0.00	0.00	0.00
	4	VX+	-0.002	-0.798	0.087	0.00	0.00	0.00
		VX-	0.001	0.399	-0.044	0.00	0.00	0.00
N300	1	PP	0.000	-1.104	0.567	0.00	0.00	0.00
	2	CP1	0.000	-0.324	0.179	0.00	0.00	0.00
		CP2	0.000	0.000	0.000	0.00	0.00	0.00
	3	SC	0.000	-3.236	1.786	0.00	0.00	0.00
	4	VX+	0.000	0.577	-0.248	0.00	0.00	0.00
		VX-	0.000	-0.288	0.124	0.00	0.00	0.00
N302	1	PP	0.006	1.093	-0.096	0.00	0.00	0.00
	2	CP1	0.001	0.323	0.022	0.00	0.00	0.00
		CP2	0.001	0.000	0.000	0.00	0.00	0.00
	3	SC	0.006	3.231	0.216	0.00	0.00	0.00
	4	VX+	-0.003	-0.869	0.092	0.00	0.00	0.00
		VX-	0.001	0.435	-0.046	0.00	0.00	0.00

N312	1	PP	0.000	-1.093	0.562	0.00	0.00	0.00
	2	CP1	0.000	-0.323	0.178	0.00	0.00	0.00
		CP2	0.000	0.000	0.000	0.00	0.00	0.00
	3	SC	0.000	-3.230	1.783	0.00	0.00	0.00
	4	VX+	-0.001	0.679	-0.308	0.00	0.00	0.00
		VX-	0.000	-0.339	0.154	0.00	0.00	0.00
N313	1	PP	0.006	1.084	-0.101	0.00	0.00	0.00
	2	CP1	0.001	0.321	0.021	0.00	0.00	0.00
		CP2	0.001	0.000	0.000	0.00	0.00	0.00
	3	SC	0.006	3.215	0.214	0.00	0.00	0.00
	4	VX+	-0.003	-0.856	0.083	0.00	0.00	0.00
		VX-	0.002	0.428	-0.042	0.00	0.00	0.00
N323	1	PP	0.000	-1.082	0.555	0.00	0.00	0.00
	2	CP1	0.000	-0.321	0.177	0.00	0.00	0.00
		CP2	0.000	0.000	0.000	0.00	0.00	0.00
	3	SC	0.000	-3.211	1.772	0.00	0.00	0.00
	4	VX+	0.001	0.664	-0.301	0.00	0.00	0.00
		VX-	0.000	-0.332	0.150	0.00	0.00	0.00
N324	1	PP	0.010	1.113	-0.083	0.00	0.00	0.00
	2	CP1	0.001	0.322	0.023	0.00	0.00	0.00
		CP2	0.001	0.000	0.000	0.00	0.00	0.00
	3	SC	0.011	3.217	0.228	0.00	0.00	0.00
	4	VX+	-0.004	-0.753	0.098	0.00	0.00	0.00
		VX-	0.002	0.377	-0.049	0.00	0.00	0.00
N327	1	PP	0.002	-1.113	0.573	0.00	0.00	0.00
	2	CP1	0.000	-0.322	0.178	0.00	0.00	0.00
		CP2	0.000	0.000	0.000	0.00	0.00	0.00
	3	SC	0.002	-3.216	1.779	0.00	0.00	0.00
	4	VX+	0.000	0.531	-0.224	0.00	0.00	0.00
		VX-	0.000	-0.265	0.112	0.00	0.00	0.00
N329	1	PP	0.015	1.071	-0.158	0.00	0.00	0.00
	2	CP1	0.003	0.315	0.019	0.00	0.00	0.00
		CP2	0.002	-0.001	0.000	0.00	0.00	0.00
	3	SC	0.032	3.152	0.188	0.00	0.00	0.00
	4	VX+	-0.030	-0.834	0.016	0.00	0.00	0.00
		VX-	0.015	0.417	-0.008	0.00	0.00	0.00
N339	1	PP	-0.010	-1.082	0.545	0.00	0.00	0.00
	2	CP1	-0.001	-0.317	0.175	0.00	0.00	0.00
		CP2	0.000	0.001	0.000	0.00	0.00	0.00
	3	SC	-0.009	-3.168	1.746	0.00	0.00	0.00
	4	VX+	-0.001	0.663	-0.310	0.00	0.00	0.00
		VX-	0.001	-0.332	0.155	0.00	0.00	0.00
N340	1	PP	-0.061	1.732	-0.044	0.00	0.00	0.00
	2	CP1	-0.008	0.369	0.023	0.00	0.00	0.00
		CP2	0.001	-0.002	0.001	0.00	0.00	0.00
	3	SC	-0.082	3.686	0.233	0.00	0.00	0.00
	4	VX+	0.056	-1.023	0.194	0.00	0.00	0.00
		VX-	-0.028	0.512	-0.097	0.00	0.00	0.00
N350	1	PP	0.053	-1.717	0.918	0.00	0.00	0.00
	2	CP1	0.005	-0.367	0.204	0.00	0.00	0.00
		CP2	0.000	0.004	-0.002	0.00	0.00	0.00
	3	SC	0.051	-3.670	2.043	0.00	0.00	0.00
	4	VX+	0.001	0.789	-0.379	0.00	0.00	0.00
		VX-	0.000	-0.395	0.189	0.00	0.00	0.00

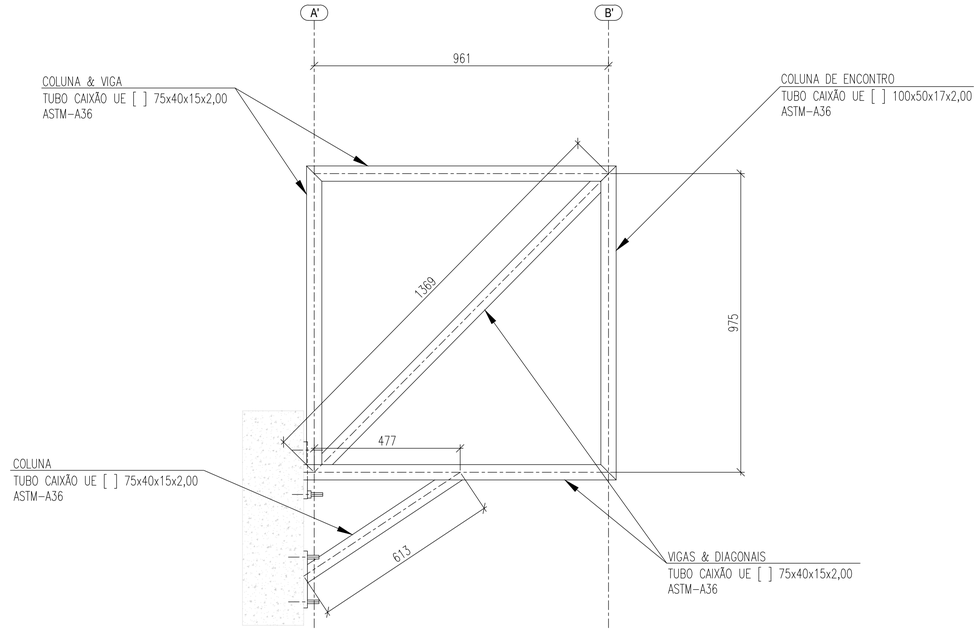

ELEVAÇÃO – EIXOS 1' & 38'

ESCALA 1:10

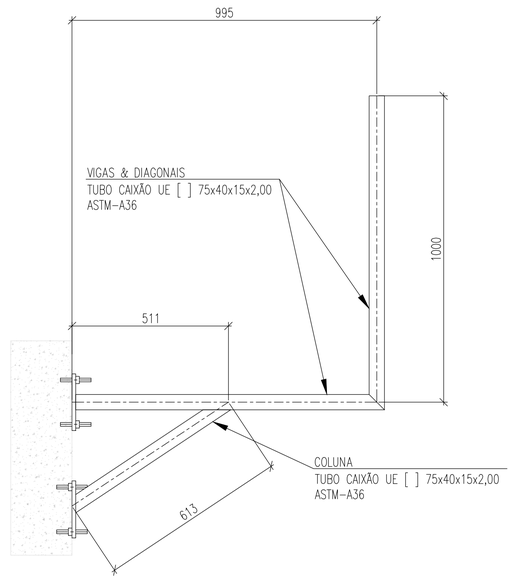

ELEVAÇÃO – EIXOS 1 @ 38

ESCALA 1:10

NOTAS

OBSERVAÇÕES GERAIS:
1 - DIMENSÕES EM MILIMETROS, EXCETO ONDE INDICADO O CONTRÁRIO;
2 - A ELEVAÇÃO 0,00 É REFERENCIAL A ELEVAÇÃO EXISTENTE E DEVERÁ SER MANTIDA;
3 - A ELEVAÇÃO EM METROS;
4 - SOLDAS CONFORME NORMA "AWS", ELETRODO E70XX (QUANDO NÃO INDICADO);
5 - MATERIAIS QUANDO NÃO INDICADO:
- AÇO PARA USO GERAL, REFERENTE A CHAPAS E PERFIS SOLDADOS: ASTM A36;
- AÇO PARA TUBO CAIXÃO UE [ ]: ASTM A36 / SAE1020 - Fy 250 Mpa (AÇO CONFORMADO A FRIO);
6 - O CONCRETO DEVERÁ POSSUIR RESISTÊNCIA MÍNIMA DE fck > 250 Kgf/cm.

REVISÃO	DESCRIÇÃO	TIPO	ELABORADO	VERIFICADO	DATA
00	EMISSÃO INICIAL	EXE	LDL/ASS	CPM	09/2025

TIPOS DE EMISSÃO: ATP - ANTEPROJETO; BSC - BÁSICO; EXE - EXECUTIVO; APV - APROVADO; PCT - P/ CONSTRUÇÃO; ASB - "AS BUILT"; CNC - CANCELADO

ELABORAÇÃO:

PLATOR - PROJETOS E SERVICOS AMBIENTAIS
ALAMEDA OSCAR NIEMAYER, N°500, SALAS 511 E 902 A 906 – VALE DO SERENO
NOVA LIMA–MG – CEP.: 34.006–056
TEL.: (31) 3347–4405 / (31) 3347–7079 / (31) 3571–1920
EMAIL: contato@grupoprojetoengenharia.com.br

REALIZAÇÃO:

PREFEITURA MUNICIPAL DE ITATIAIUÇU
PRAÇA ANTÔNIO QUIRINO DA SILVA, Nº 404 – CENTRO, ITATIAIUÇU – MINAS GERAIS, CEP.: 35.685–000
Telefone: (31) 3572–1244 / (31) 9 9076–4194

ESCOLA CEFET DE ITATIAIUÇU
SUPORTE
RUA OTÁVIO ANTUNES MOREIRA, Nº 55 – ITATIAIUÇU, MINAS GERAIS

PROJETO DE EST. METÁLICA

AUTORIA DO PROJETO:
JULIANA GONCALVES OLIVEIRA:04343069603
JULIANA GONÇALVES OLIVEIRA
CREA MG – 239787/D
BRUNO ANDRELLI DA SILVA MACEDO:07533064682
BRUNO ANDRELLI DA S. MACEDO
ENGENHEIRO MECÂNICO
CREA – MG 216878D

CONTRATANTE DO PROJETO:
RESPONSÁVEL DA CONTRATANTE

DATA: SETEMBRO / 2025
ESCALA: INDICADA
CÓDIGO: PRJ-EMT

TÍTULO DOS DESENHOS:
QUADRO DE CARGAS;
ELEVAÇÕES;

PRANCHA: 18/19

DIREITOS AUTORAIS RESERVADOS; PROIBIDO REPRODUÇÃO, DIVULGAÇÃO OU ALTERAÇÃO SEM ORDEM EXPRESSA DO AUTOR.

TÍTULO DOS DESENHOS: PRJ-181640-EMT-0101-REV00

FORMATO - A1 841x594mm